Amigo 24
movilidad personal
MALAGA - Costa del Sol

APEX
Para una mayor calidad de vida

TRANSFORMER (0407002)

1

2

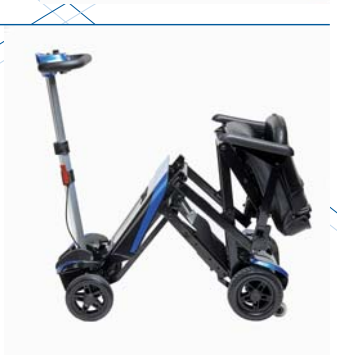

3

4

La Transformer es la scooter Apex plegable, ideal para espacios reducidos. Se pliega eléctricamente con su mando a distancia.

PLEGABLE
Plegado instantáneo y eléctrico gracias a su mando a distancia.

FÁCIL DE TRANSPORTAR
Sus ruedas traseras permiten moverla como un trolley una vez plegada.

LIGERA
Gracias a su batería de litio su peso total es de 25kg.

CÓMODA
Gracias a sus apoyabrazos abatibles.

TRANSFORMER (0407002)

APEX
Para una mayor calidad de vida

DIMENSIONES Y PESOS

Dimensiones Transformer (largo x ancho x alto):	960 x 515 x 870-880 mm
Peso con baterías Transformer:	25 kg
Unidades por caja exterior:	1
Dimensión de la caja exterior (largo x ancho x alto):	620 x 555 x 770 mm
Peso total de la caja exterior:	28 kg

ESPECIFICACIONES TÉCNICAS

Peso máximo soportado:	136 kg
Tipo motor:	24V - 120W
Cuadro de mandos:	S-drive 45Amp
Ruedas:	
Rueda transmisión:	178 x 60 mm
Delantera:	152,40 x 38 mm
Antivuelco:	450 x 20 mm
Baterías:	
Especificaciones:	De Litio
Tipo de cargador:	29.4V / 2AR
Peso sin baterías:	24 kg
Pendiente máxima:	15%
Velocidad máxima:	6 km/h
Radio de giro:	104 cm

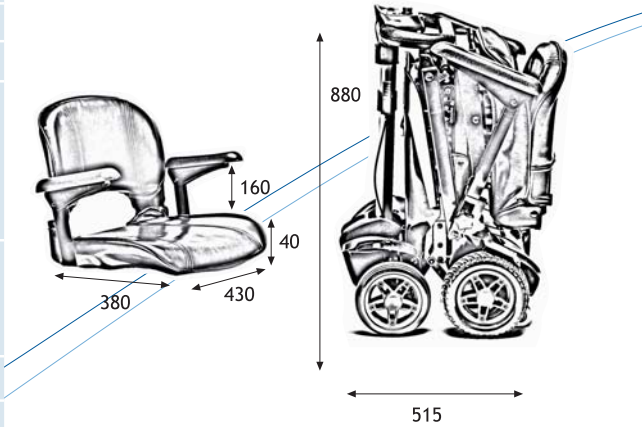

CERTIFICADOS

GARANTÍA

- **Bastidor:** 2 años*
- **Batería:** 6meses*

*Los defectos o desperfectos debidos a una incorrecta utilización o manipulación del material o los desgastes producidos por un uso normal del mismo, no se incluyen en esta garantía.

Amigo 24 movilidad personal
MALAGA - Costa del Sol

Telef.: 951.35 94 13 y 640.07 85 58